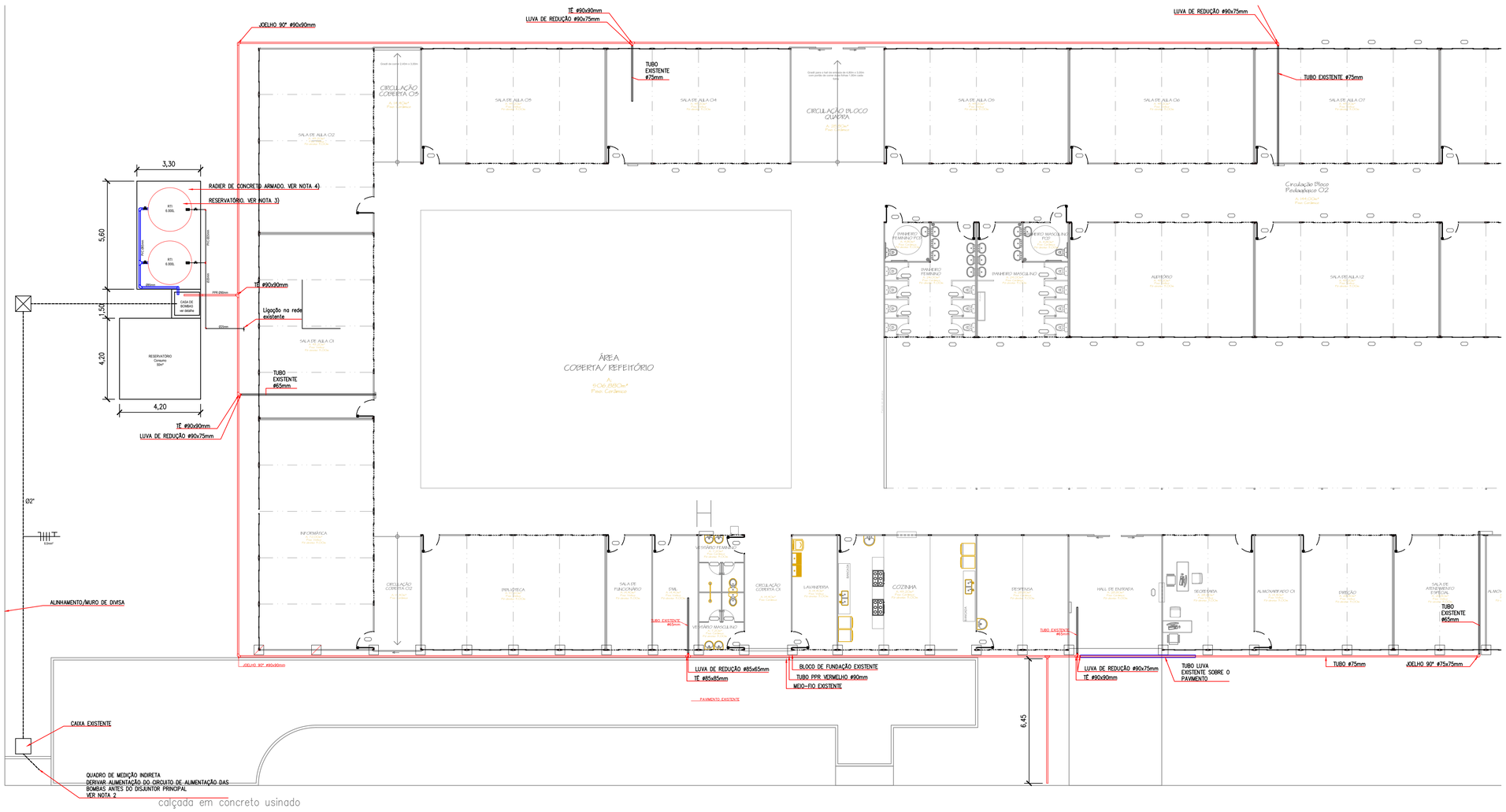

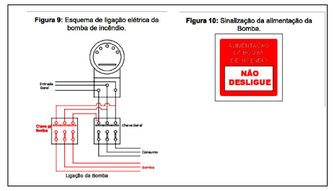

NOTAS GERAIS

1) Os eletrodutos subterrâneos devem ser enterrados à uma profundidade mínima de 50cm do solo existente.7
2) O disjuntor do circuito de alimentação das bombas deverá ser instalado ao lado do disjuntor principal, sendo que a ligação deve ser realizada antes do disjuntor principal, conforme esquema da Figura 9. Deve ser instalada placa de sinalização, conforme detalhe da Figura 10.
3) A reserva técnica de incêncio será composta de dois reservatórios de fibra de vidro, com capacidade mínima de 6.000L cada.
4) A base para os reservatórios será na forma de radier de concreto armado, com espessura de 15cm, armado com tela de aço soldada Q-92, armação dupla (superior e inferior), utilizando espaçadores treliçados, concreto FCK 30 MPA.

SIMBOLOGIA

	TORNEIRA BÓIA
	REGISTRO ESFERA PVC SOLDÁVEL
	CAIXA DE PASSAGEM DE ALVENARIA DE TIJOLOS CERÂMICOS E TAMPA DE CONCRETO

CASA DE BOMBAS - PPCI

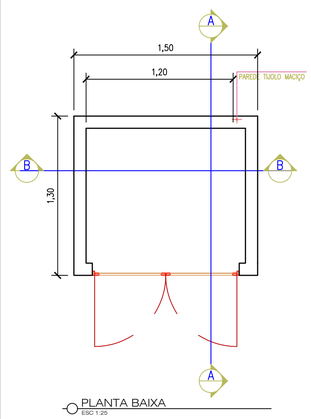

PLANTA BAIXA
ESC 1:25

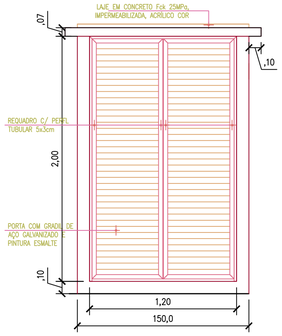

VISTA FRONTAL
ESC 1:25

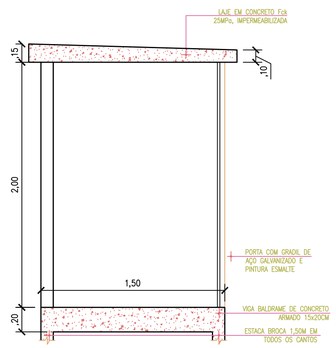

CORTE A.A
ESC 1:25

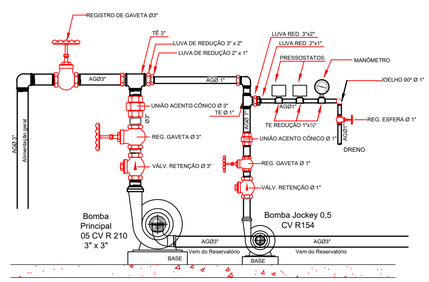

DETALHE LIGAÇÃO DE BOMBAS DE INCÊNDIO
S/ESC

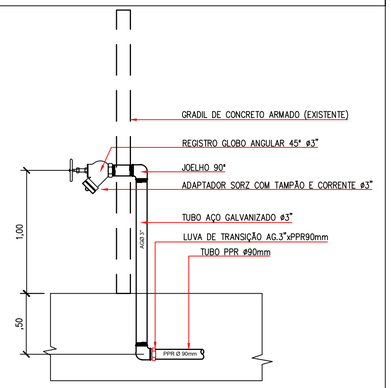

DETALHE HIDRANTE DE PASSEIO
S/ESC

SECRETARIA DE MEIO AMBIENTE E DESENVOLVIMENTO URBANO

PROPRIETÁRIO:
PREFEITURA MUNICIPAL DE CAPÃO DA CANOA
GESTÃO 2025/2028

LUIS ROBERTO TREPTOW DA ROCHA
SECRETÁRIO DE MEIO AMBIENTE E DESENVOLVIMENTO URBANO

12 DE ABRIL DE 1963
CAPÃO DA CANOA

OBRA: SERVIÇOS COMPLEMENTARES PARA IMPLEMENTAÇÃO DE PPCI
ESCALA:
LOCAL: EMEF MARA BASSANI
ÁREA:
TÍTULO: SERVIÇOS COMPLEMENTARES PARA IMPLEMENTAÇÃO DE PPCI
PRANCHA: 01/01
PROJETO: PROJETO BÁSICO SISTEMA DE HIDRANTES

PROJETO EQUIPE TÉCNICA SEC. PLANEJAMENTO:

CARLLA VOLPATTO	CEZAR DA SILVA	FILIPE BIEDAK MARQUES	JONATAS L. DIARIVA	JEAN V. AMARAL	JOSÉ HENRIQUE G. VIESSIRI	JOEL M. OZIMBOSKI	MARCOS MARTINOTTO	RUDI NEI COSTA DOS SANTOS Jr.
ARQUITETO & URBANISTA CAU - A 139486-2	ARQUITETO & URBANISTA CAU - A 70000-7	ENGENHEIRO CIVIL CREA RS 171.486-D	ENGENHEIRO CIVIL CREA RS 207797-D	ARQUITETO & URBANISTA CAU - A 172423-6	ENGENHEIRO CIVIL CREA RS 226809	ENGENHEIRO CIVIL CREA RS 241.241-D	ENGENHEIRO ELETRICISTA CREA RS 107.266-D	ENGENHEIRO CIVIL CREA RS 251.294-D

DESENHO:	DATA:	ART OU RRT PROJETO:	CAD FILE :
JOEL M. OZIMBOSKI	abril/2025		ARQ_complemento PPCI.dwg